

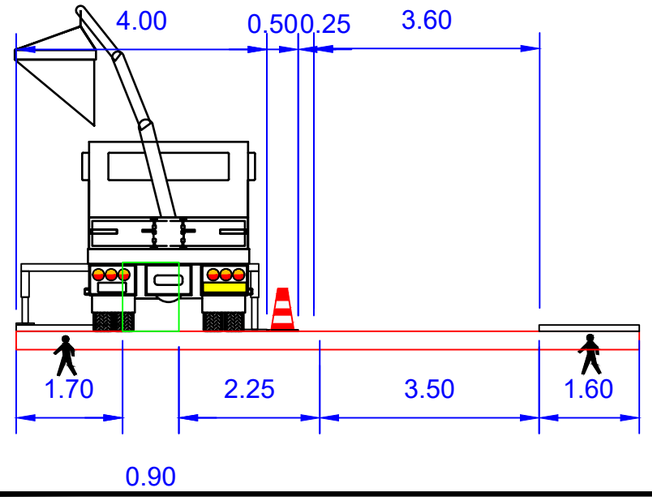

uitvoering 26-11 en 27-11

Definitief

HOKA verkeerstechniek
HOKA Noord-West V.O.F.
De Hulk 5
1647 DR Berkhout
TEL : 0229 - 571682
noordwest@hoka.nl
RUITER

Formaat : A3

Project	: Pelikaanstraat 3	Schaal	: n.v.t.	Gewijzigd:	
Vergunning	: opdrachtgever	Getekend	: L.F.B.B.		
Opdrachtgever	: Ruiter Dakkapellen	Gezien	:		
Aannemer	: HOKA	Datum	: 16-10-26		
Installateur	: HOKA	COP	: 01071		
Opmerking	: contactpersoon: L. de Hart tel: 088-4321001	Tekeningnr	:	Bladnr	: